ABATIBLES ABAC



Sistema EACISYSTEM | Devanadera LIGERA | Codo "EXTERIOR" | CE | AENOR Producto Certificado

Mod. ABAC



Ref. BIE25ABAC

- Armario de configuración horizontal, reversible.
- Dimensiones Altura= 680, Ancho= 700, Fondo= 210 mm.
- Fabricado en chapa de acero. Pintado con Poliéster Ral-3000.
- Puerta encastrada "ciega".
- Cerradura de resbalón en termoplástico.
- Precinto de seguridad y llave de cortesía para mantenimiento.
- Sistema abatible con doble articulación.
- Brida soporte y brazo articulado en Aluminio.
- Abastecimiento de agua interior, a través del brazo articulado.
- Eje de rotación y conexión de agua en Latón.
- Carrete fijo Eacisystem con alimentación axial en Latón.
- Devanadera en termoplástico copolímero según ISO 4892-2 (*).
- 4 Posibles entradas de alimentación.
- Lanza Triplex de triple efecto. Rosca hembra 1" (Ø 10 mm.).
- 20 m. manguera semirrígida Ø 25 mm. EN-694.
- Pipeta-codo para sustitución rápida de manguera.
- Válvula de bola 1" en latón cromado.
- Desmultiplicador para accionamiento de válvula, **con arrastre metálico.**
- Manómetro escala 0 - 16 kg./cm2. Rosca 1/4".
- Válvula de corte en latón cromado para manómetro. Rosca 1/4".
- Tuerca unión, junta cónica . Rosca macho / hembra 1".

(*) Resistencia UV exposición a fuentes luminosas de arco de Xenón

ABATIBLES ABAC

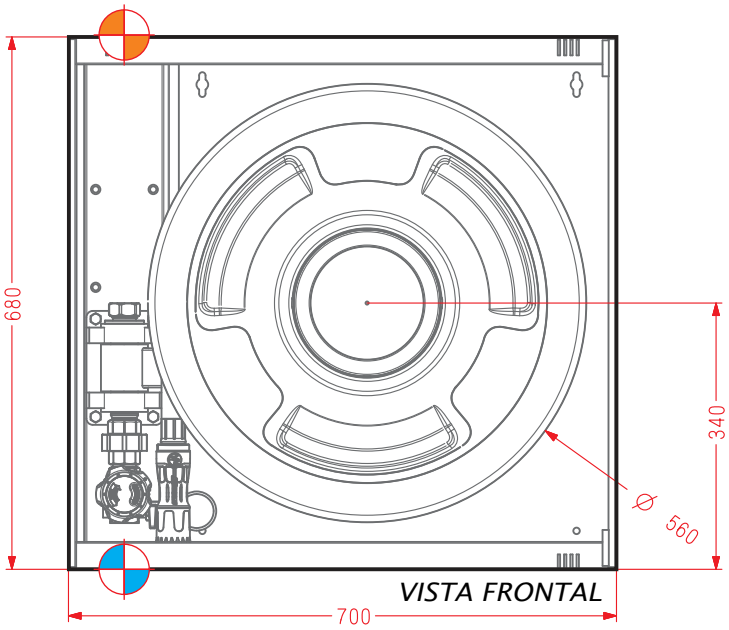



POSIBLES ENTRADAS DE ALIMENTACIÓN: SUPERIORES, INFERIORES.

- Entradas sin necesidad de piezas adicionales ni manipulación de elementos del armario.
- Entradas sin necesidad de piezas adicionales y con manipulación de elementos del armario.

NOTA: Al tratarse de un armario reversible, puede rotarlo, de esta forma se consiguen otras 2 posibilidades de alimentación.

DIMENSIONES DEL HUECO PARA INSTALACIÓN EMPOTRAMIENTO

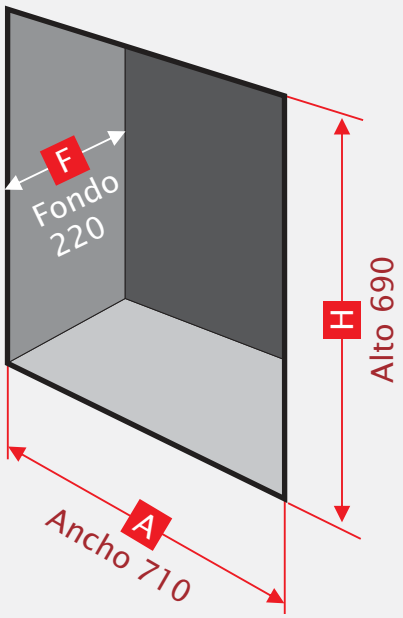

(Dimensiones en mm.)

PERFIL DEL TAPAJUNTAS
Perfil en "L" (30 x 30 mm.) Espesor 1,5 mm.

Ref.MABAC



Acabado:
Acero Pintado RAL 3000

