

Mod.F200 Ref. BIE25F200

Eacisystem Pipeta-codo Dev. Ligera Rotex Espiroflex Guiman Glide Válvula Loca Multiblend Z. Noble Inoxidable Aristas Pulidas

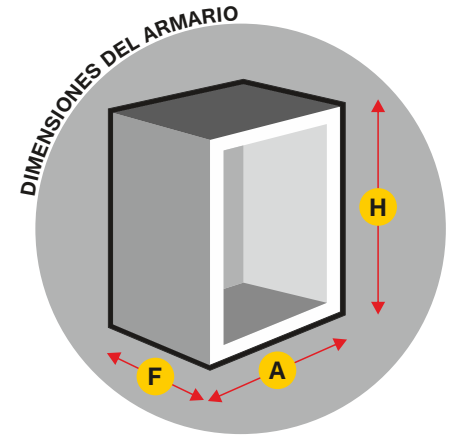

H = 700 A = 700 F = 210

(Dimensiones en mm.)

- Armario de configuración horizontal Reversible fabricado en chapa de Acero.
- Puerta encastrada fabricada en chapa de Acero.
- Cerradura **Glide** reversible con moldura y precinto de seguridad.
- Brazo abatible reforzado. Pintado en negro con Poliéster RAL 9005.
- Sistema **Espiroflex** (anti-estrangulamiento) para alimentación de BIE.
- Carrete fijo **Eacisystem** en **latón** con alimentación axial.
- Devanadera en termoplástico copolímero **Ø 560** mm según ISO 4892-2 (*).
- 4 posibles entradas de alimentación.
- Lanza **Triplex** de triple efecto. Rosca hembra 1" (Ø 10 mm.).
- 20 m. manguera semirrígida Ø 25 mm. EN-694.
- Pipeta-codo para sustitución rápida de manguera.
- Válvula de bola 1" en latón cromado.
- Desmultiplicador para accionamiento de válvula, con arrastre metálico.
- Manómetro escala 0 - 16 kg./cm2. Rosca 1/4".
- Válvula de corte en latón cromado para manómetro. Rosca 1/4".

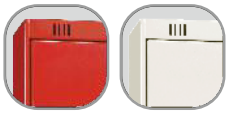

Color predeterminado **RAL 3000**
Color opcional **RAL 9010**

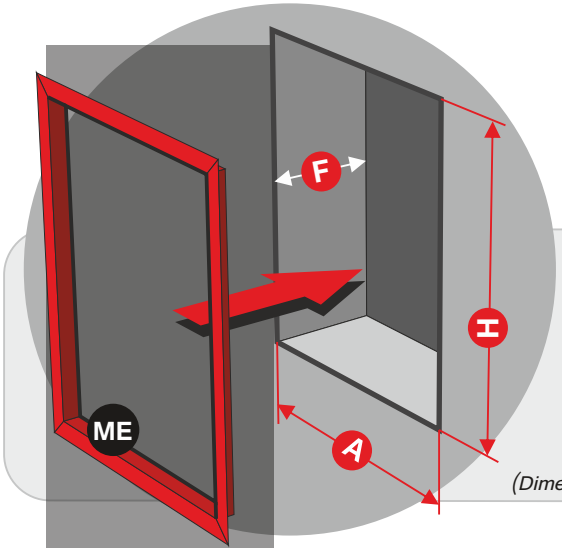

(Dimensiones en mm.)

DIMENSIONES DEL HUECO PARA INSTALACIÓN EMPOTRAMIENTO

H = 710 A = 710 F = 220

ME MARCO TAPAJUNTAS PARA EMPOTRAMIENTO

Ref. MEF200 Color predeterminado **RAL 3000** Color opcional **RAL 9010**

(*) Resistencia UV exposición a fuentes luminosas de arco de Xenón

POSIBLES ENTRADAS DE ALIMENTACIÓN: SUPERIORES E INFERIORES

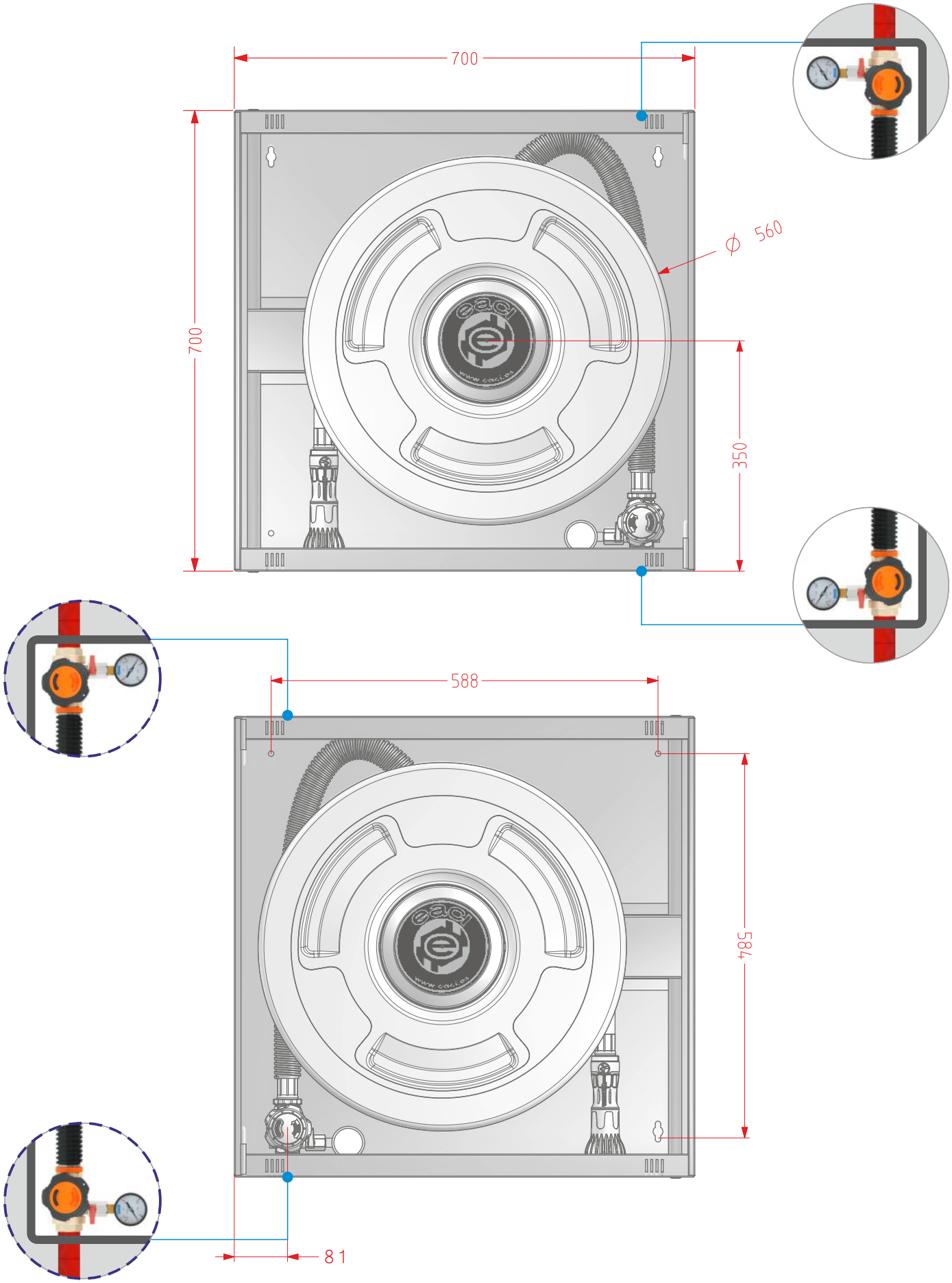

ENTRADAS DISPONIBLES VOLTEANDO EL ARMARIO