INSTRUCCIONES DE MONTAJE BIE25 LÍNEA ABAC

BOCA DE INCENDIO EQUIPADA SEGÚN NORMA UNE EN-671-1

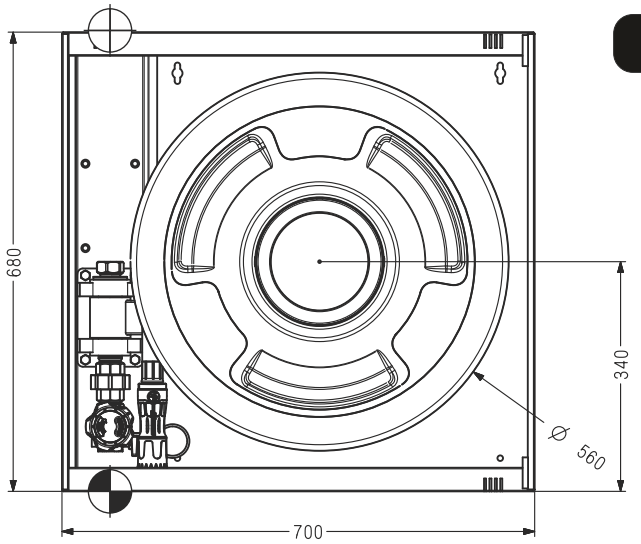

POSIBLES ENTRADAS DE ALIMENTACIóN: SUPERIOR, INFERIOR

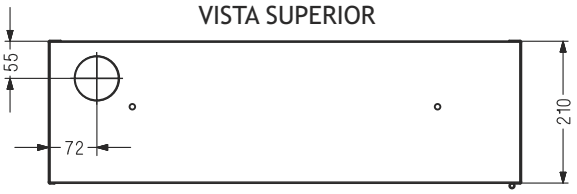

- Entrada sin necesidad de piezas adicionales ni manipulación de elementos del armario.
- Entrada sin necesidad de piezas adicionales y con manipulación de elementos del armario.

NOTA: Al tratarse de un armario reversible, puede rotarlo, de esta forma se consigue otra posibilidad de alimentación.

POSIBILIDAD DE POSICIONES PARA MODELO BIE 25 CON BRAZO ARTICULADO

Para las opciones de toma a la DERECHA, deberá modificar la posición de fijación del brazo articulado. El armario está preparado para dicha operación mediante posiciones duplicadas en la vigueta de refuerzo.

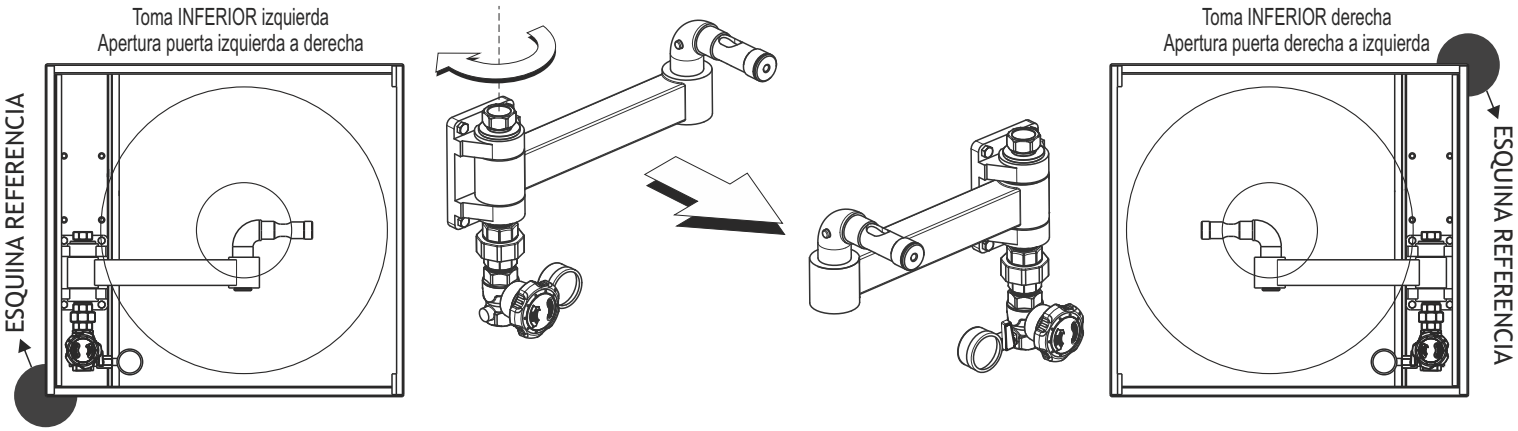

Retirar los 4 tornillos que fijan el brazo abatible al armario.

Voltear el armario 180º y anclarlo a la pared mediante los 4 orificios situados en las esquinas del fondo

Rotar el brazo 180º y fijarlo a las 4 tuercas inferiores de la vigueta.

ADVERTENCIAS Y CONSEJOS DE INSTALACIóN

- PARA EVITAR PROBLEMAS EN LA INSTALACIóN, UTILICE LOS PRE-TALADROS DEL ARMARIO
- ES SUMAMENTE IMPORTANTE QUE EL ARMARIO QUEDE PERFECTAMENTE NIVELADO, DE LO CONTRARIO PUEDE PROVOCAR UN CIERRE INCORRECTO DE LA PUERTA, ASÍ COMO ROZAMIENTOS NO DESEADOS.

CERRADURA MODELO RESBALóN / USO Y MANTENIMIENTO

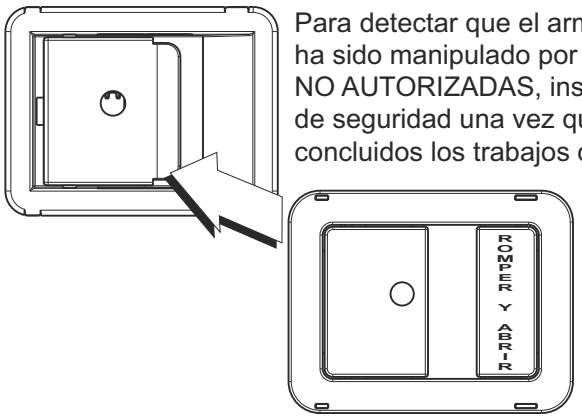

Para detectar que el armario no ha sido manipulado por personas NO AUTORIZADAS, insertar el precinto de seguridad una vez que se den por concluidos los trabajos de instalación.

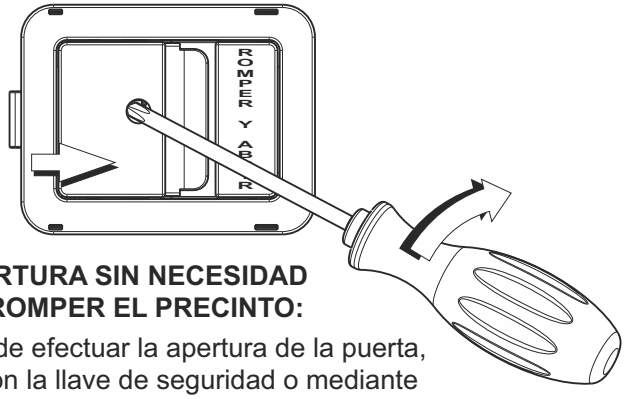

APERTURA SIN NECESIDAD DE ROMPER EL PRECINTO:

Se puede efectuar la apertura de la puerta, bien con la llave de seguridad o mediante un destornillador de tipo “estrella”.

INSTALACIóN DE LA B.I.E. PASO A PASO

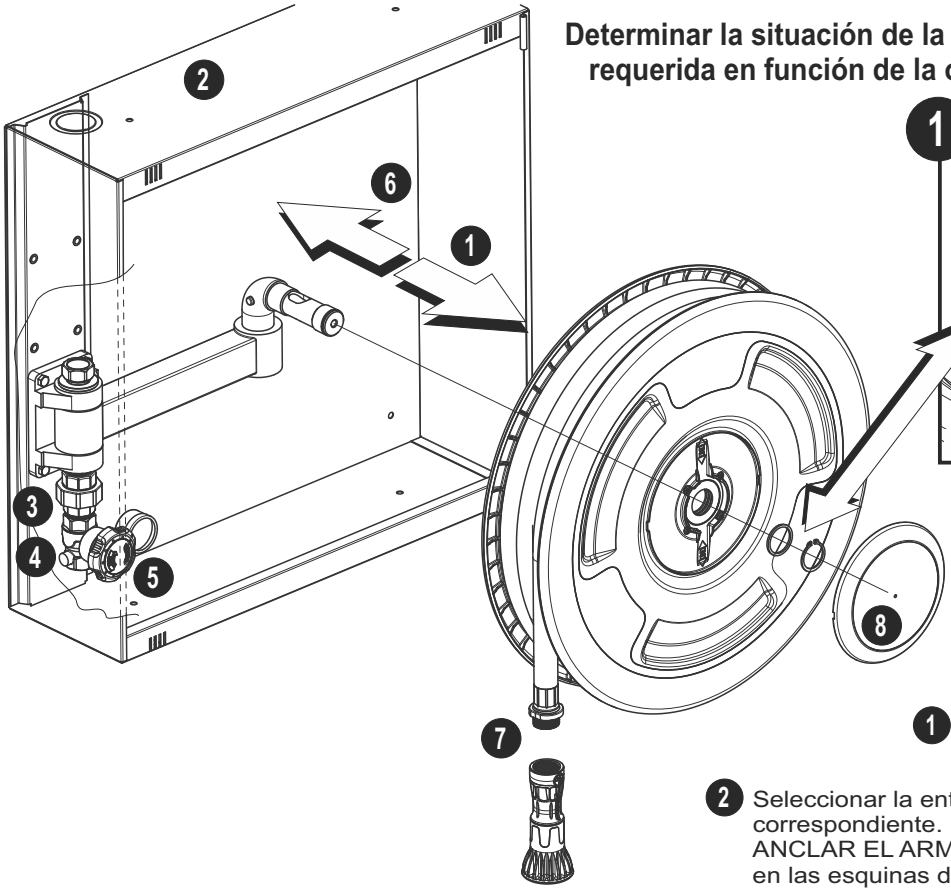

Determinar la situación de la válvula según la posición requerida en función de la orientación de la tubería

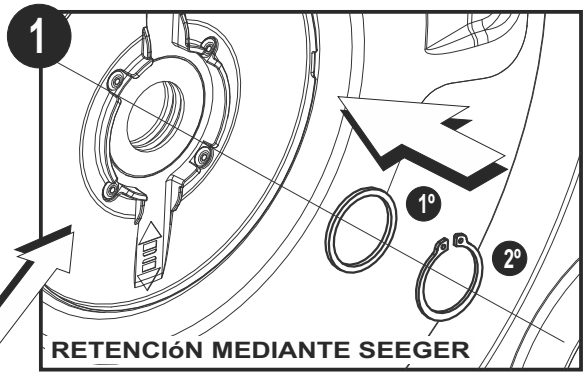

Para sujetar la devanadera, colocar el anillo Seeger y la arandela de fricción

*Anillo SEEGER Din 471 de Ø **35 mm.***

1º Colocar la arandela de fricción.

2º Clipsar el anillo Seeger

1 Descolgar devanadera.
Liberarla del eje según el sentido de la flecha.

2 Seleccionar la entrada de agua deseada y romper el pre-taladro correspondiente. *Ver instrucciones en página anterior*
ANCLAR EL ARMARIO: Fijarlo mediante los 4 orificios situados en las esquinas del fondo.

3 Colocar la tuerca de unión.

4 Colocar la válvula a tubería (POSICIóN DE CERRADO) sin montar el pomo reductor.

5 Montar el pomo reductor sobre la válvula.
Es conveniente respetar una medida de holgura mínima de 35 mm alrededor del volante de accionamiento.

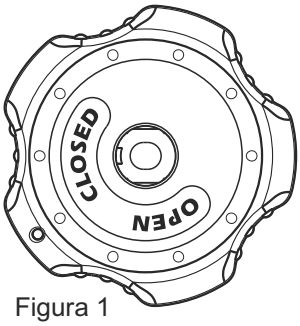

Figura 1

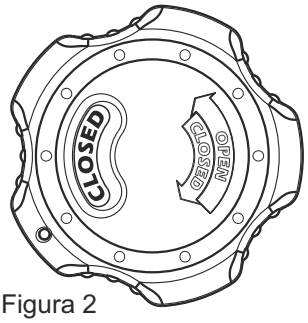

Figura 2

5.1 Introducir el pomo sobre la válvula con las inscripciones **"OPEN"** y "**CLOSED"** según figura1.
El pomo debe entrar totalmente hasta hacer tope con la válvula.

Si el pomo está "invertido", verificar la posición de la chapa de arrastre, ésta NO entrará hasta su totalidad.
Buscar la posición correcta antes de su montaje en válvula, de forma que **"OPEN"** y **"CLOSED"** queden según figura1.

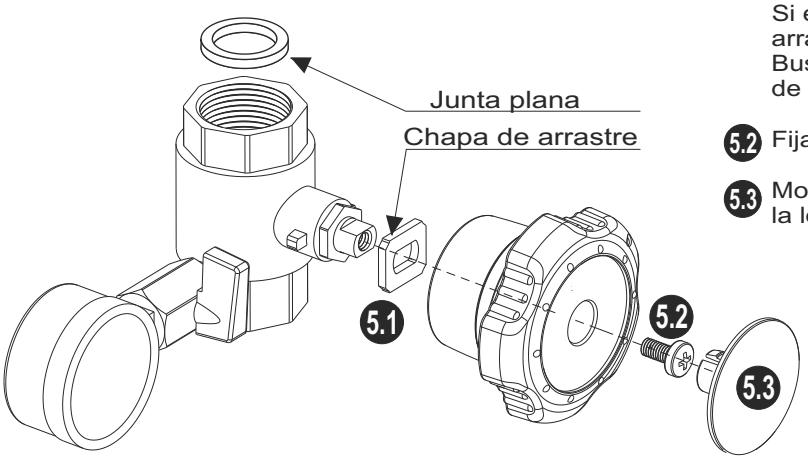

5.2 Fijar el pomo a la válvula mediante el tornillo suministrado.

5.3 Montar el escudo exterior con el visor permitiendo la lectura **"CLOSED"**, figura 2.

De no proceder según los pasos indicados, el funcionamiento de la válvula NO SERÁ EL CORRECTO, y por lo tanto tampoco el de la BIE.

6 Colgar la devanadera, **colocar la arandela de fricción y montar el anillo Seeger para retención.**



¡¡¡ MUY IMPORTANTE !!!

ANTES DEL LLENADO CON AGUA DE LA INSTALACIóN, ASEGURESE DE QUE EL ANILLO SEEGER, ESTE PERFECTAMENTE MONTADO EN SU RANURA DE ALOJAMIENTO

7 Montar la lanza en el extremo de la manguera.

8 Poner el disco frontal embellecedor de la devanadera.

UNA VEZ FINALIZADA LA INSTALACIóN, VERIFIQUE TODOS LOS PASOS INDICADOS, MEDIANTE APERTURA Y CIERRE DEL POMO.