INSTRUCCIONES DE MONTAJE BIE25 LÍNEA F200

BOCA DE INCENDIO EQUIPADA SEGÚN NORMA UNE EN-671-1

POSIBLES ENTRADAS DE ALIMENTACIÓN: SUPERIOR, INFERIOR

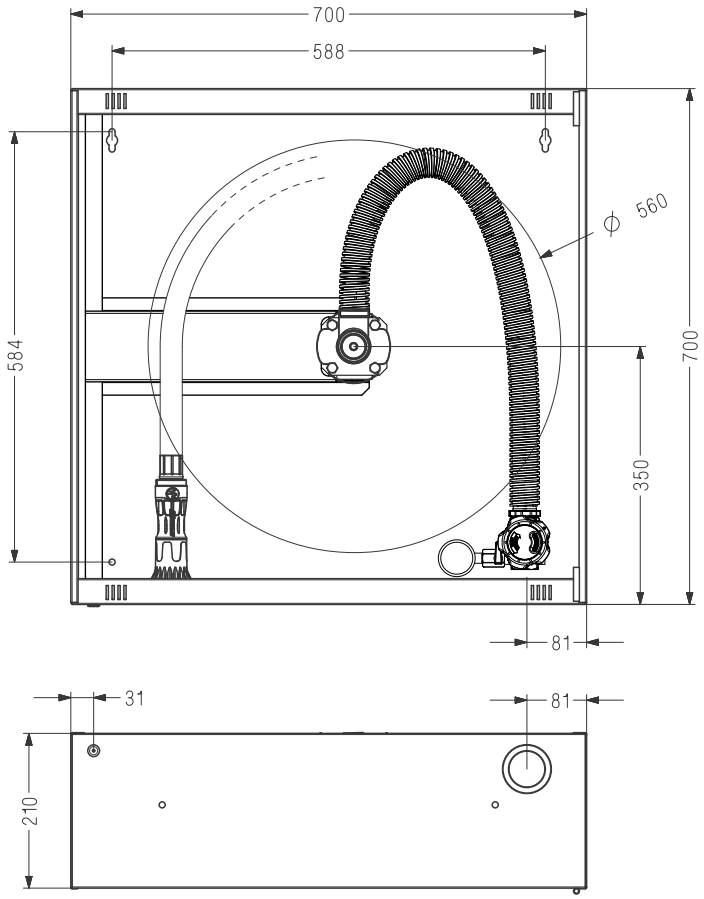

En los casos en que sea necesario voltear el armario. Es preciso realizar el cambio de mano a la cerradura Glide. (Ver Instrucciones específicas de la cerradura GLIDE)

Entradas sin necesidad de piezas adicionales ni manipulación de elementos del armario. (Según configuración de fabrica.)

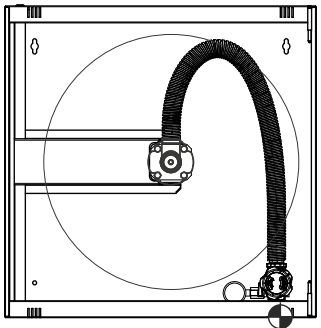

Toma INFERIOR derecha
Apertura puerta: izquierda a derecha

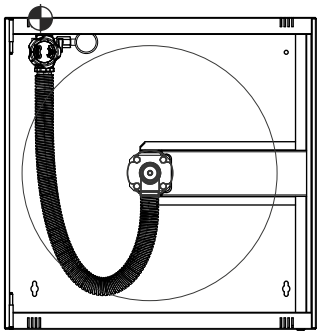

Toma SUPERIOR izquierda
Apertura puerta: derecha a izquierda.
VOLTEAR ARMARIO

Entradas sin necesidad de piezas adicionales con manipulación* de elementos del armario. (Según configuración de fábrica.)

Manipulación del eje de alimentación: Cambiar la posición del eje liberandolo de su fijación al armario mediante tornillos y rotandolo 180º.*

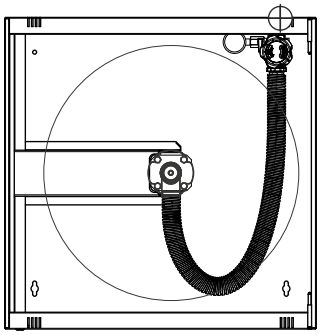

Toma SUPERIOR derecha
Apertura puerta: izquierda a derecha

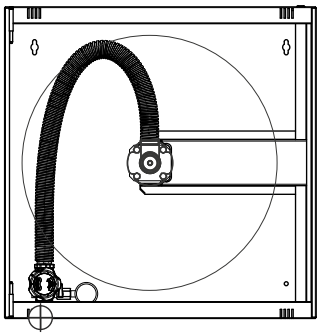

Toma INFERIOR izquierda
Apertura puerta: derecha a izquierda.
VOLTEAR ARMARIO

ADVERTENCIAS Y CONSEJOS DE INSTALACIÓN

- PARA EVITAR PROBLEMAS EN LA INSTALACIÓN, UTILICE LOS PRE-TALADROS DEL ARMARIO
- ES SUMAMENTE IMPORTANTE QUE EL ARMARIO QUEDE PERFECTAMENTE NIVELADO,DE LO CONTRARIO PUEDE PROVOCAR UN CIERRE INCORRECTO DE LA PUERTA, ASÍ COMO ROZAMIENTOS NO DESEADOS.

CERRADURA MODELO GLIDE / USO Y MANTENIMIENTO

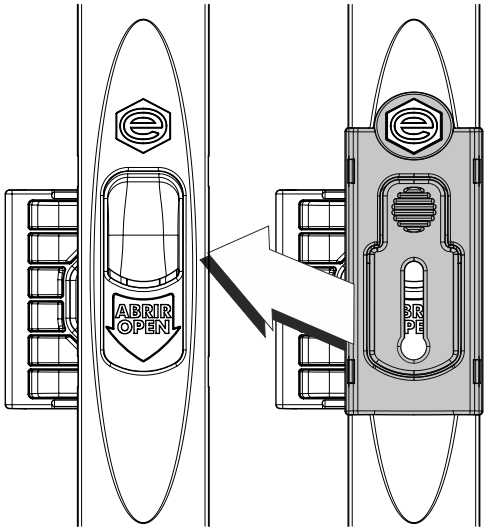

Para detectar que el armario no ha sido manipulado por personas NO AUTORIZADAS, insertar el precinto de seguridad una vez que se den por concluidos los trabajos de instalación.

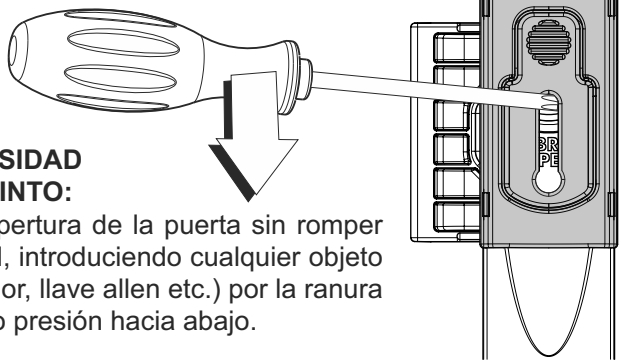

APERTURA SIN NECESIDAD DE ROMPER EL PRECINTO:

Se puede efectuar la apertura de la puerta sin romper el precinto de seguridad, introduciendo cualquier objeto fino (p.e. un destornillador, llave allen etc.) por la ranura del precinto y ejerciendo presión hacia abajo.

INSTALACIÓN DE LA BIE PASO A PASO

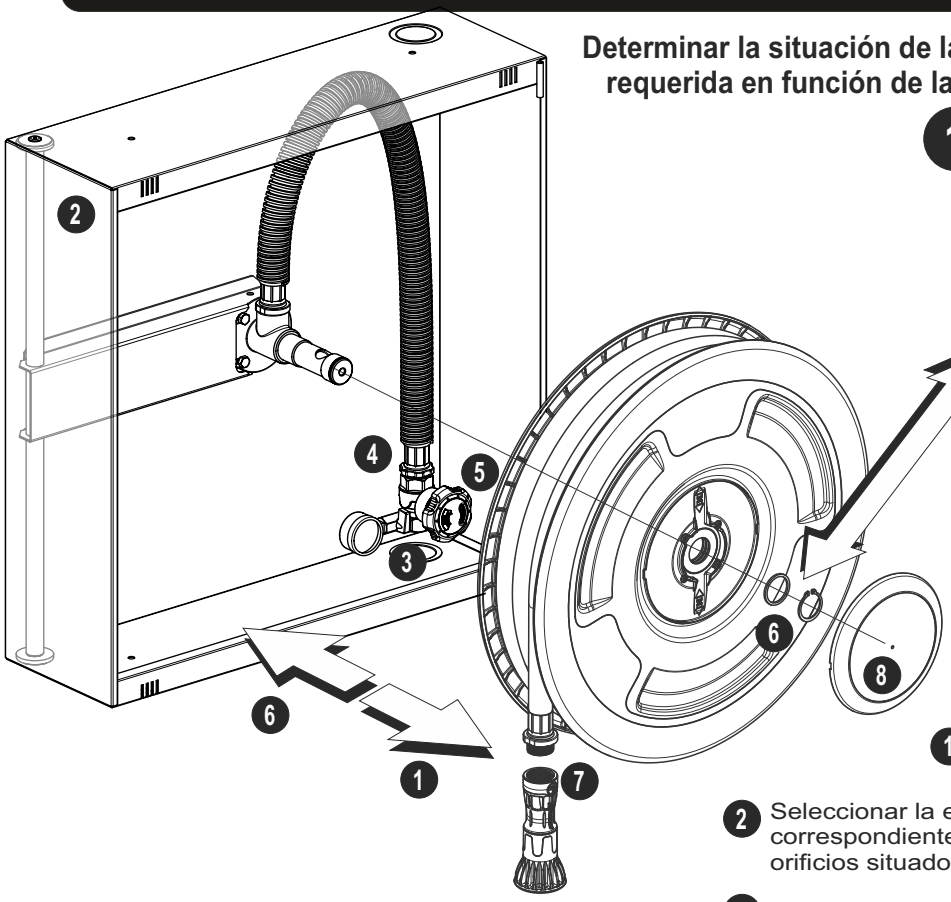

Determinar la situación de la válvula según la posición requerida en función de la orientación de la tubería

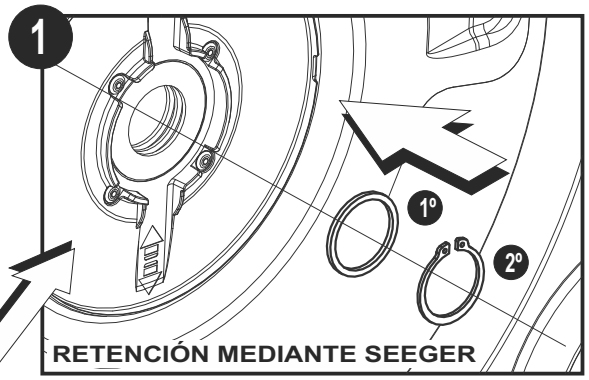

Para sujetar la devanadera, colocar el anillo Seeger y la arandela de fricción

*Anillo SEEGER Din 471 de Ø **35 mm.***

1º Colocar la arandela de fricción.

2º Clipsar el anillo Seeger

1 Descolgar devanadera.
Liberarla del eje según el sentido de la flecha.

2 Seleccionar la entrada de agua deseada y romper el pre-taladro correspondiente. ANCLAR EL ARMARIO: Fijarlo mediante los 4 orificios situados en las esquinas del fondo.

3 Colocar la válvula a tubería. (POSICIÓN DE CERRADO), sin montar el pomo reductor.

4 Roscar a latiguillo, teniendo la precaución de no olvidar la junta plana suministrada.

5 Montar el pomo reductor sobre la válvula.
Es conveniente respetar una medida de holgura mínima de 35 mm alrededor del volante de accionamiento.

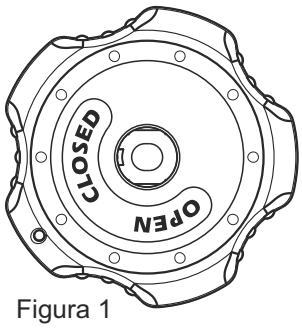

Figura 1

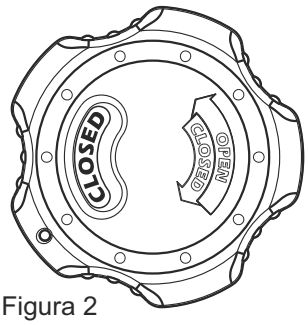

Figura 2

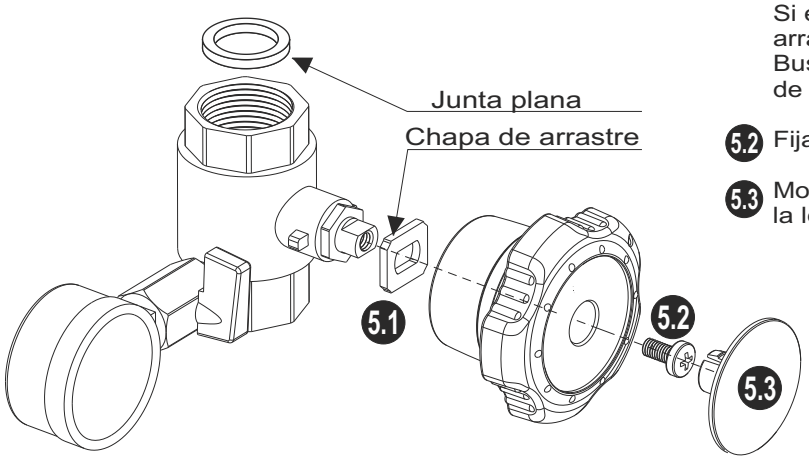

5.1 Introducir el pomo sobre la válvula con las inscripciones **"OPEN"** y "**CLOSED"** según figura1.
El pomo debe entrar totalmente hasta hacer tope con la válvula.

Si el pomo está "invertido", verificar la posición de la chapa de arrastre, ésta NO entrará hasta su totalidad.
Buscar la posición correcta antes de su montaje en válvula, de forma que **"OPEN"** y **"CLOSED"** queden según figura1.

5.2 Fijar el pomo a la válvula mediante el tornillo suministrado.

5.3 Montar el escudo exterior con el visor permitiendo la lectura **"CLOSED"**, figura 2.

De no proceder según los pasos indicados, el funcionamiento de la válvula NO SERÁ EL CORRECTO, y por lo tanto tampoco el de la BIE.

6 Colgar la devanadera, **colocar la arandela de fricción y montar el anillo Seeger para retención.**



¡¡¡ MUY IMPORTANTE !!!

ANTES DEL LLENADO CON AGUA DE LA INSTALACIóN, ASEGURESE DE QUE EL ANILLO SEEGER, ESTE PERFECTAMENTE MONTADO EN SU RANURA DE ALOJAMIENTO

7 Montar la lanza en el extremo de la manguera.

8 Poner el disco frontal embellecedor de la devanadera.

UNA VEZ FINALIZADA LA INSTALACIÓN, VERIFIQUE TODOS LOS PASOS INDICADOS, MEDIANTE APERTURA Y CIERRE DEL POMO.