INSTRUCCIONES DE MONTAJE BIE25 LÍNEA L20 / L20T45

BOCA DE INCENDIO EQUIPADA SEGÚN NORMA UNE EN-671-1

POSIBLES ENTRADAS DE ALIMENTACIÓN: SUPERIOR, INFERIOR.

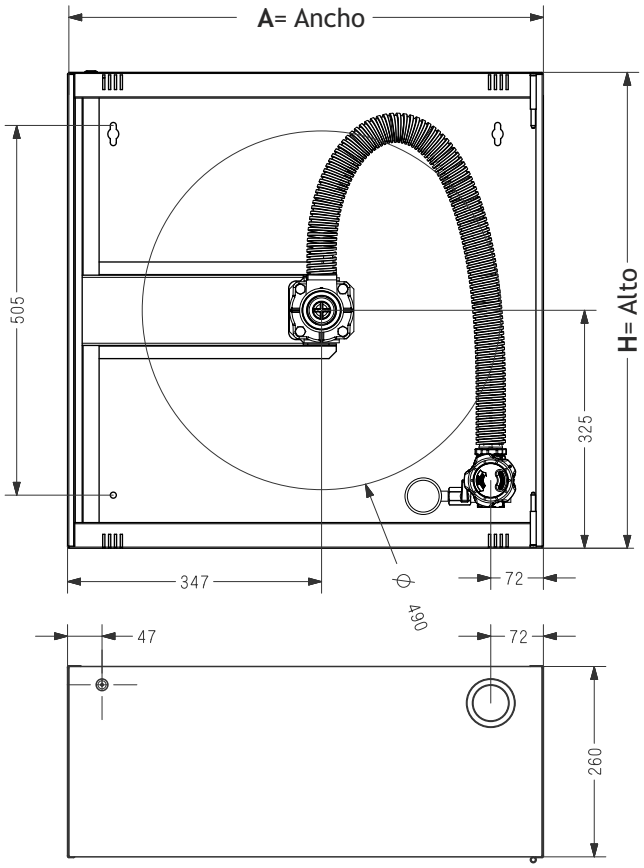

Modelo L20 , A= 650 / H= 650 mm.
Modelo L20T45 , A= 720 / H= 650 mm.
Modelo L30 , A= 740 / H= 700 mm.

En los casos en que sea necesario voltear el armario. Es preciso realizar el cambio de mano a la cerradura Glide. (Ver Instrucciones específicas de la cerradura GLIDE)

Entradas sin necesidad de piezas adicionales ni manipulación de elementos del armario. (Según configuración de fabrica.)

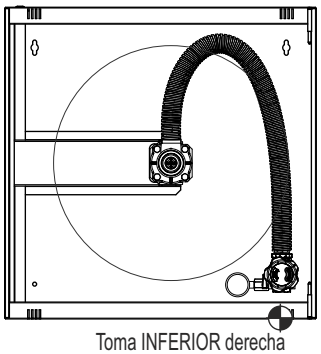

Toma INFERIOR derecha
Apertura puerta: izquierda a derecha

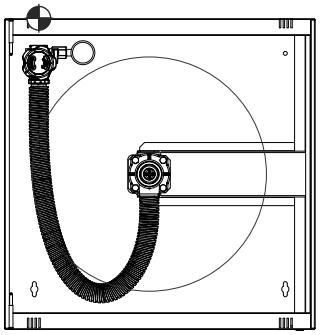

Toma SUPERIOR izquierda
Apertura puerta: derecha a izquierda.
VOLTEAR ARMARIO

Entradas sin necesidad de piezas adicionales con manipulación* de elementos del armario. (Según configuración de fabrica.)

Manipulación del eje de alimentación: Cambiar la posición del eje liberandolo de su fijación al armario mediante tornillos y rotandolo 180º.*

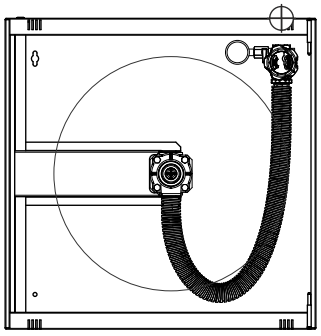

Toma SUPERIOR derecha
Apertura puerta: izquierda a derecha

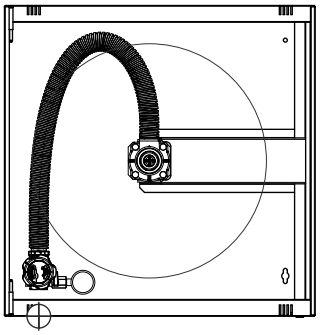

Toma INFERIOR izquierda
Apertura puerta: derecha a izquierda.
VOLTEAR ARMARIO

ADVERTENCIAS Y CONSEJOS DE INSTALACIÓN

- PARA EVITAR PROBLEMAS EN LA INSTALACIÓN, UTILICE LOS PRE-TALADROS DEL ARMARIO
- ES SUMAMENTE IMPORTANTE QUE EL ARMARIO QUEDE PERFECTAMENTE NIVELADO, DE LO CONTRARIO PUEDE PROVOCAR UN CIERRE INCORRECTO DE LA PUERTA, ASÍ COMO ROZAMIENTOS NO DESEADOS.

CERRADURA MODELO GLIDE / USO Y MANTENIMIENTO

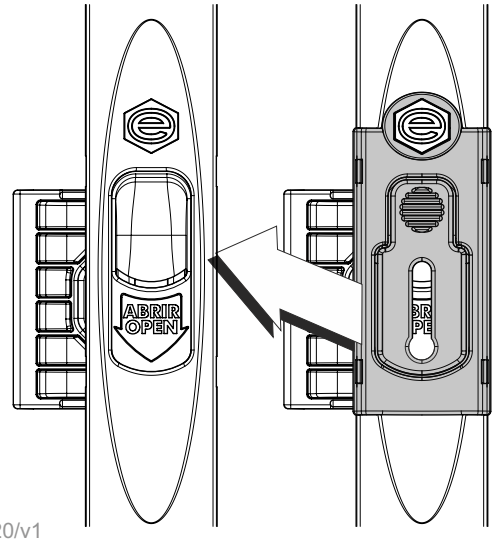

Para detectar que el armario no ha sido manipulado por personas NO AUTORIZADAS, insertar el precinto de seguridad una vez que se den por concluidos los trabajos de instalación.

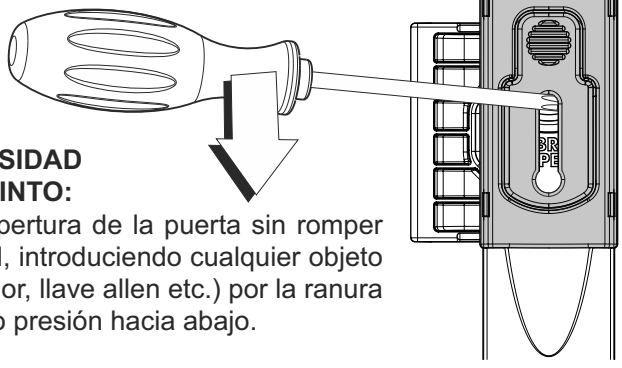

APERTURA SIN NECESIDAD DE ROMPER EL PRECINTO:

Se puede efectuar la apertura de la puerta sin romper el precinto de seguridad, introduciendo cualquier objeto fino (p.e. un destornillador, llave allen etc.) por la ranura del precinto y ejerciendo presión hacia abajo.

INSTALACIÓN DE LA B.I.E. PASO A PASO

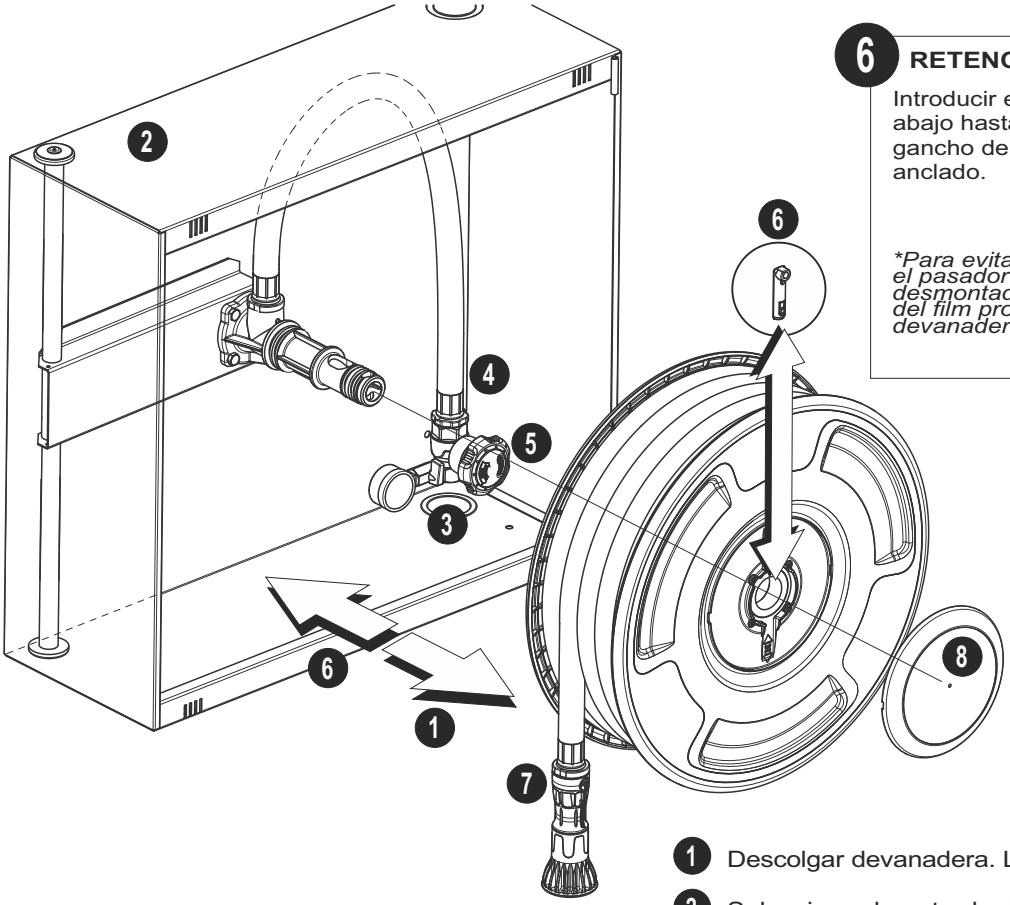

6 **RETENCIÓN MEDIANTE PASADOR**

Introducir el pasador, empujándolo hacia abajo hasta asegurarnos de que el gancho de retención se haya anclado.

**Para evitar operaciones innecesarias, el pasador se suministrará desmontado, ubicado dentro del film protector de la devanadera.*

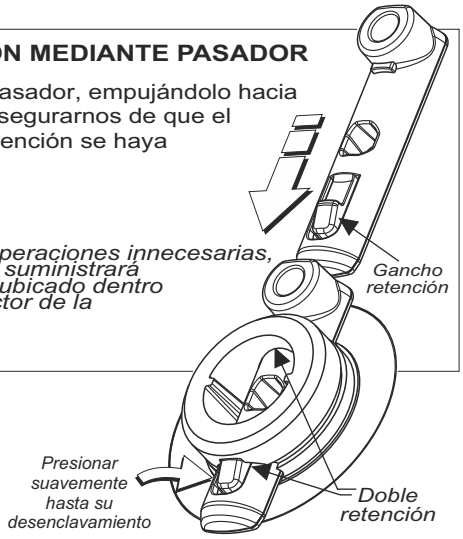

Determinar la situación de la válvula según la la posición requerida en función de la orientación de la tubería

1 Descolgar devanadera. Liberarla del eje según el sentido de la flecha.

2 Seleccionar la entrada de agua deseada y romper el pre-taladro correspondiente. ANCLAR EL ARMARIO: Fijarlo mediante los 4 orificios situados en las esquinas del fondo.

INSTALACIÓN CON TOMA ADICIONAL

3 Conectar la tubería de entrada de abastecimiento de agua a la toma adicional.

4 Conectar el latiguillo del eje de la devanadera a la salida de la válvula.

INSTALACIÓN SIN TOMA ADICIONAL

3 Colocar la válvula a tubería (POSICIÓN DE CERRADO) sin montar el pomo reductor.

4 Roscar a latiguillo, teniendo la precaución de no olvidar la junta plana suministrada.

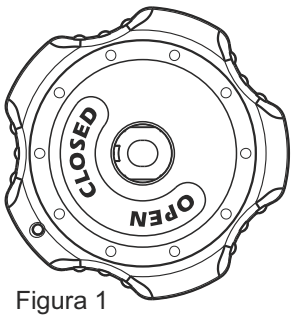

Figura 1

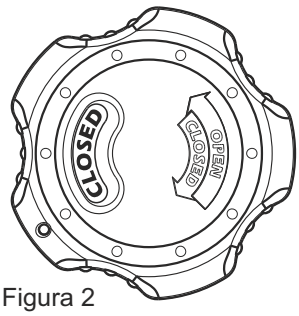

Figura 2

5 Montar el pomo reductor sobre la válvula.
Es conveniente respetar una medida de holgura mínima de 35 mm alrededor del volante de accionamiento.

5.1 Introducir el pomo sobre la válvula con las inscripciones **"OPEN"** y "**CLOSED"** según figura1.
El pomo debe entrar totalmente hasta hacer tope con la válvula.

Si el pomo está "invertido", verificar la posición de la chapa de arrastre, ésta NO entrará hasta su totalidad.
Buscar la posición correcta antes de su montaje en válvula, de forma que **"OPEN"** y **"CLOSED"** queden según figura1.

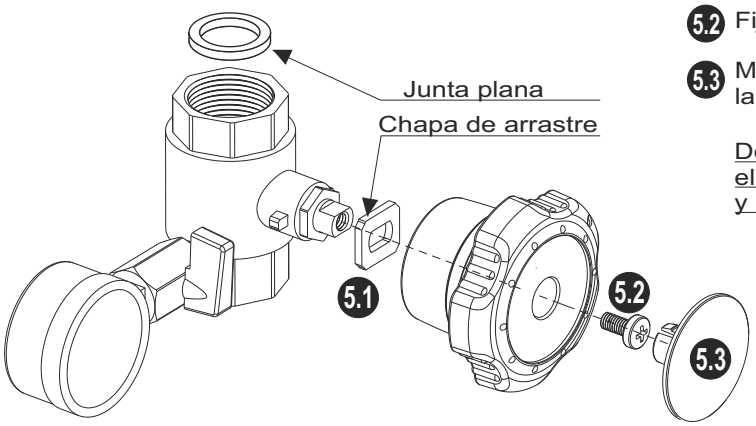

5.2 Fijar el pomo a la válvula mediante el tornillo suministrado.

5.3 Montar el escudo exterior con el visor permitiendo la lectura **"CLOSED"**, figura 2.

De no proceder según los pasos indicados, el funcionamiento de la válvula NO SERÁ EL CORRECTO, y por lo tanto tampoco el de la BIE.

6 Colgar la devanadera, **montar el pasador** con un simple movimiento de empuje.

7 Montar la lanza en el extremo de la manguera.

8 Poner el disco frontal embellecedor de la devanadera.

ANTES DEL LLENADO CON AGUA DE LA INSTALACIÓN, VERIFIQUE TODOS LOS PASOS INDICADOS, MEDIANTE APERTURA Y CIERRE DEL POMO.